Արտածման Ա1 համակարգ

Կտրվածք 1-1
Մ 1:100

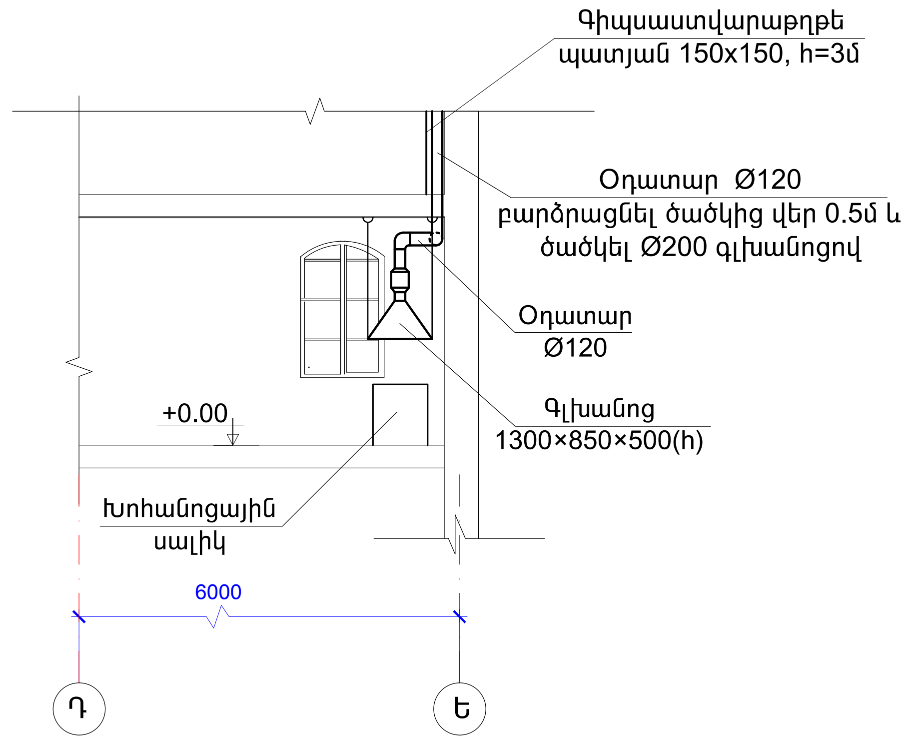

Արտածման Ա 2 համակարգ

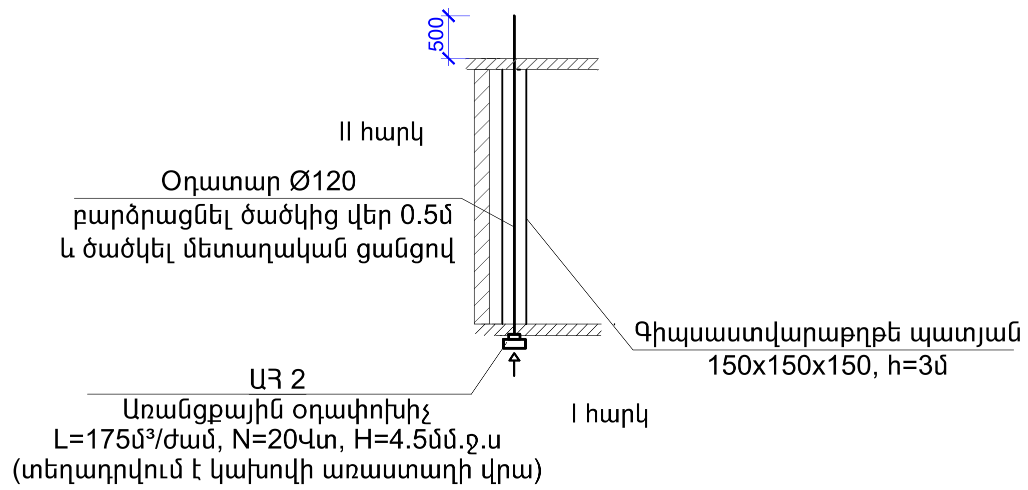

Արտածման Ա4 համակարգ

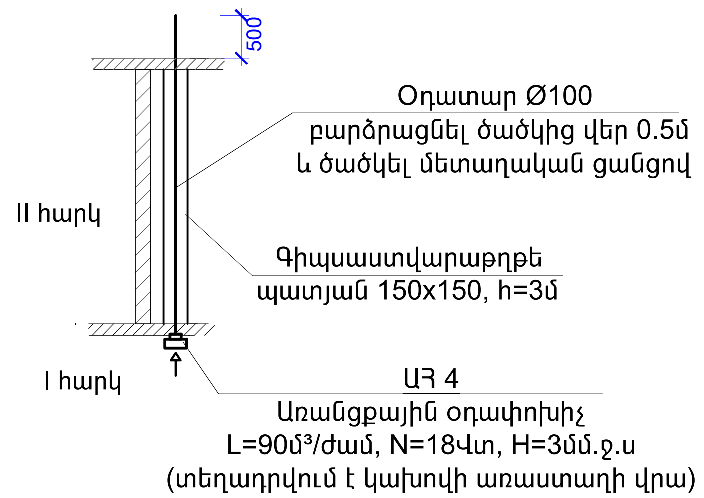

Արտածման Ա5, Ա6 համակարգեր

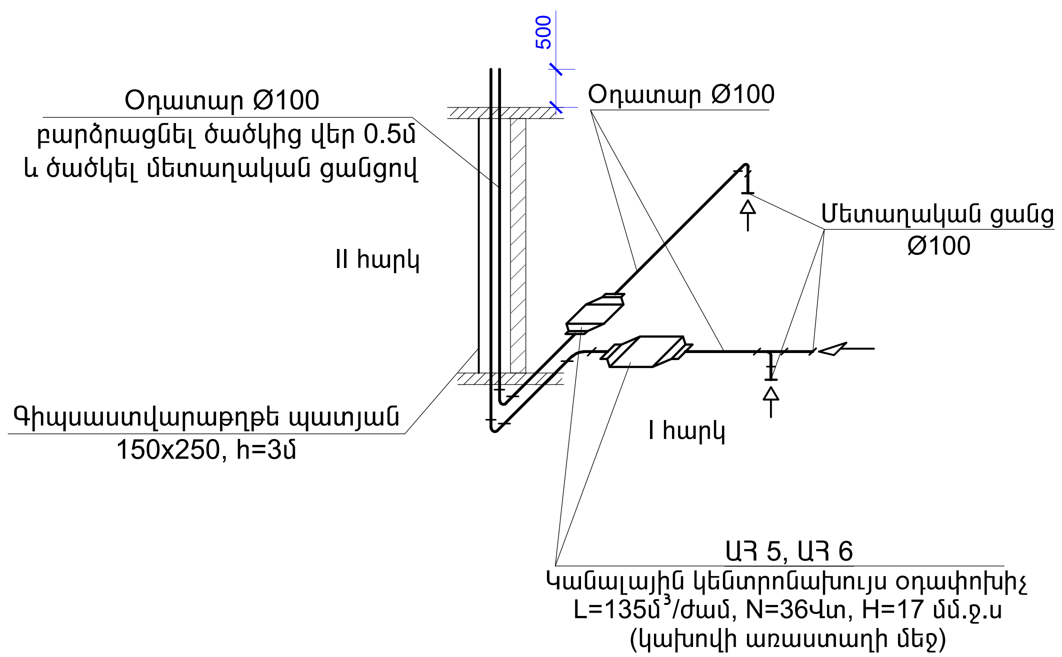

Արտածման Ա 3, Ա 7 համակարգեր

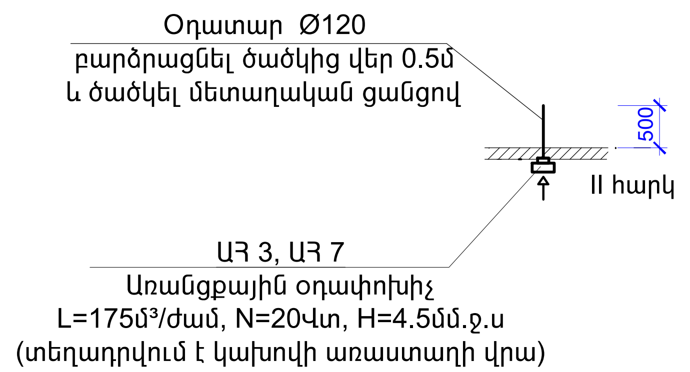

Ծրագրի առաջադրանք՝ TTV-05			Նավուր գյուղի մանկապարտեզի կառուցում			
			Օդափոխություն	ՓՈՒԼ	ԹԵՐԹ	ԹԵՐԹԵՐ
				ԱՆ	O-4	4
Նախագծ.	Ձ. Ղուկասյան		Օդափոխության արտածման համակարգի սխեմաներ	ԻՆՋԻՆԵՐԻՆԳ ԷՎՐՈՍ ՍՊԸ / ENGINEERING EVROS LLC		
Պաշտոն	Ազգանուն	Ստորագր.				